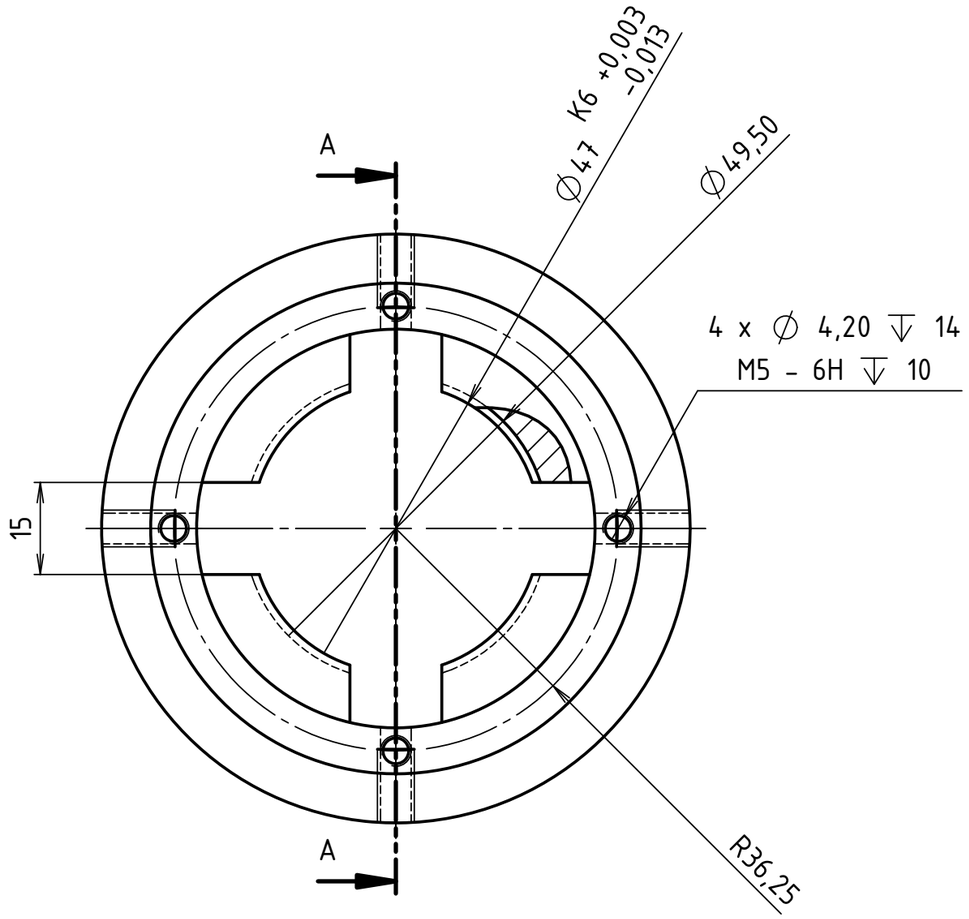


ŘEZ A-A

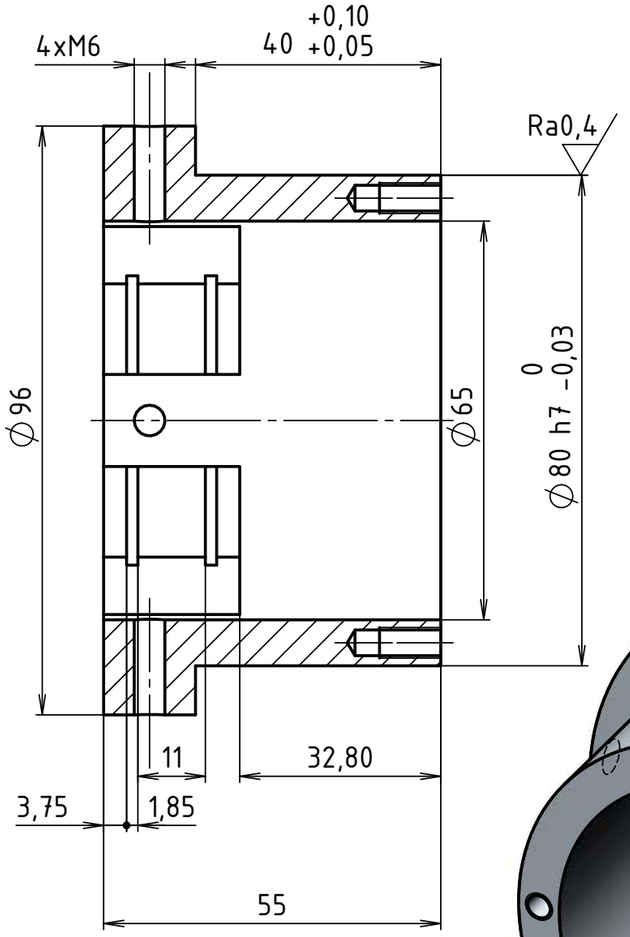


Ra1,6

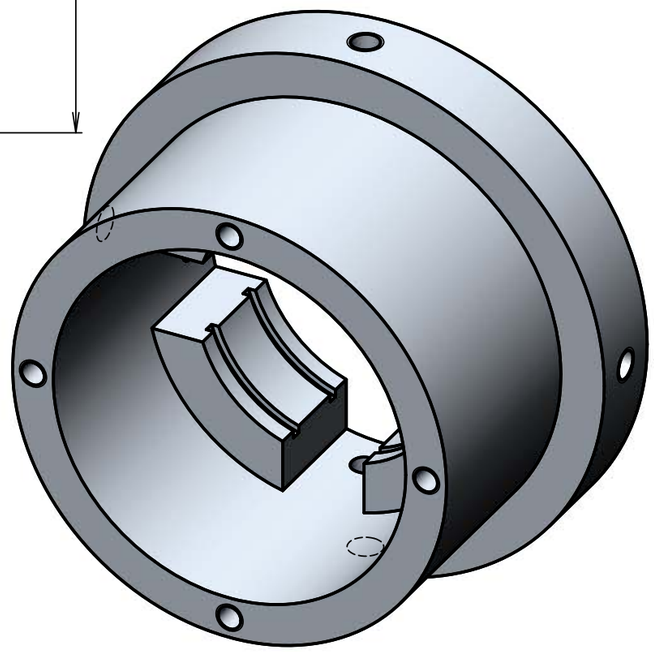

| | | | | | | |
|---|---|---|---|---|---|---|
| POKUD NENI UVEDENO JINAK: JEDNOTKY JSOU V MILIMETRECH<br>TOLERANCE: ISO 2768-mK<br>LINEARNI:<br>UHLOVA: | | | | ODSTRANIT OSTRE HRANY<br>0,3x45° | | |
| | JMENO | PODPIS | DATUM | | | |
| NAVRHL | Vít Hudeček | | | | | |
| PREZKOUSEL | | | | POZICE | 12 | |
| SCHVALIL | | | | POCET KUSU | | |
| VYROBA | | | | ROZMER | ∅96-55 | |
| Z. JAKOSTI | | | | POLOTOVAR: | | |
| | | | | MATERIAL: | AlCu4Mg1 | |
| | | | | HMOTNOST KG: 0.41 | | |

NAZEV: Ložisko

C. VYKRESU: V01.2011

C. SESTAVY: S01.2000

MERITKO:1:1 | LIST 1 Z 1 LISTU | A3